한눈에 보는 사양

적재 하중	포크 길이	포크 외폭	포크 높이
2,000 ~ 5,000 kg (계열별)	**1,150 / 1,200 / 1,220 mm**	**550 / 680 mm**	**하강 65~85 mm · 상승 175~204 mm**

무상 보증	A/S 접수
납품일로부터 1년	**heejoindustries.com/as 또는 031-472-7540**

01 안전 먼저 — 이것만은 꼭

정격 하중을 넘기지 말 것, 화물 아래·옆에 서지 말 것, 경사면에 세우지 말 것, 세울 때는 포크를 가장 낮게 내릴 것. 이 네 가지만 지켜도 사고 대부분이 없어집니다.

위험

- 정격 하중을 넘겨 싣지 마십시오. 명판에 적힌 값이 한계입니다.
- 화물을 한쪽으로 치우치게 싣지 마십시오. 넘어집니다.
- 들어 올린 화물 아래나 옆에 사람이 서지 못하게 하십시오.
- 포크 아래에 손이나 발을 넣지 마십시오.
- 경사면에 세우지 마십시오. 굴러 내려갑니다.

주의

- 세울 때는 포크를 가장 낮은 높이까지 내리십시오.
- 높은 곳에서 화물을 떨어뜨리듯 내리지 마십시오.
- 포크 끝을 지렛대(빠루)로 쓰지 마십시오. 포크가 휩니다.
- 움직이는 차량 위(화물차 적재함 등)에서 조작하지 마십시오.
- 운반 중에는 화물을 단단히 고정하십시오.
- 임의로 개조하지 마십시오. 개조한 장비는 보증에서 제외됩니다.

참고

장비에 붙은 경고 라벨이나 명판이 떨어지거나 알아볼 수 없게 되면 희조산업에 연락해 새로 받으십시오.

02 어디에 쓰는 장비인가

파레트에 실린 화물을 평평하고 단단한 바닥에서 옮기고 쌓는 장비입니다. 경사면·부식 환경·어두운 곳에서는 쓰지 않습니다.

이 장비는 아래 조건에서 사용하도록 만들어졌습니다.

- 파레트에 실린 화물을 옮기고 쌓는 작업
- 평평하고 단단한 바닥 (콘크리트·아스팔트 등)
- 조도 50Lux 이상의 밝기가 확보된 곳
- 부식성 물질이 없는 환경

주의

흙바닥·자갈·경사로처럼 바닥이 고르지 않은 곳, 습기나 화학물질로 부식이 일어나는 곳에서는 쓰지 마십시오. 바퀴가 빠지거나 유압부가 상합니다.

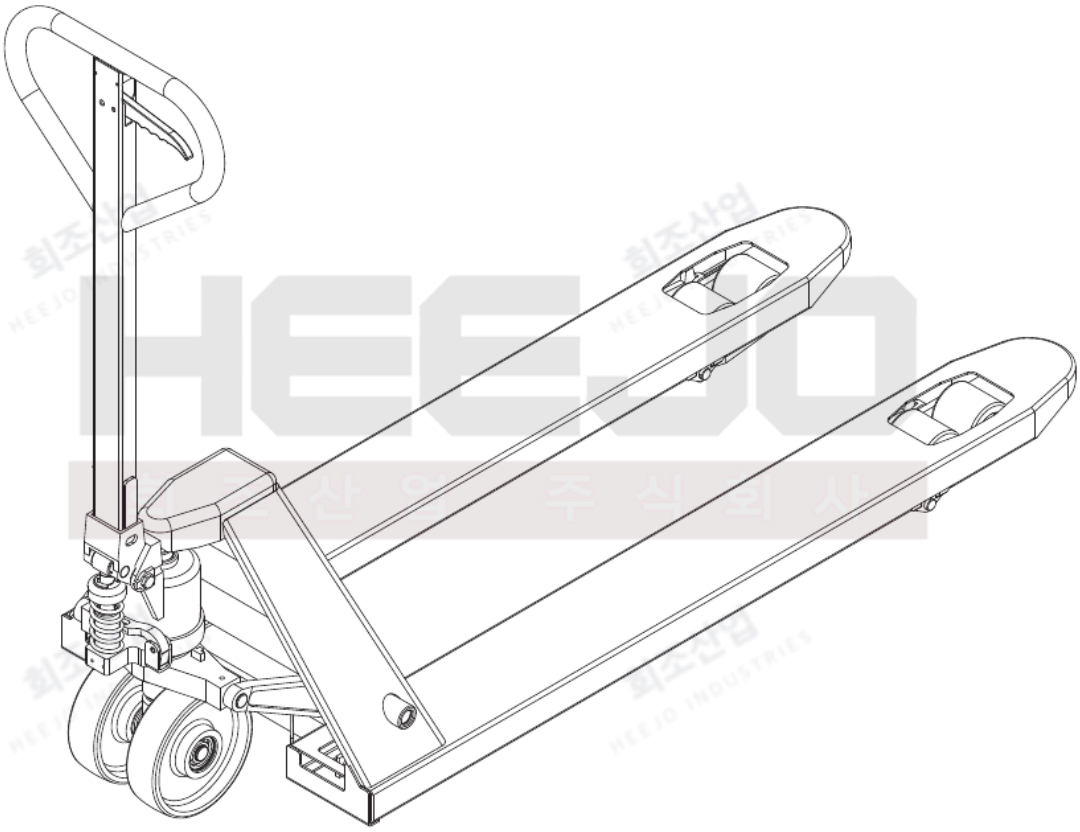

수동 파레트 트럭 외형

03 사용 전 조립 — 핸들 달기

> 장비는 핸들이 분리된 채로 배송됩니다. 핸들을 본체에 끼우고 핀으로 고정한 뒤, 체인 끝의 볼트 머리를 캠 홈에 걸면 조립이 끝납니다.

1. 핸들을 본체의 결합부에 끼웁니다.
2. 체인을 핸들 핀의 구멍으로 통과시킵니다.
3. 핸들 핀을 끼워 핸들을 고정합니다.
4. 스프링 핀(또는 볼트)으로 핸들 핀이 빠지지 않게 잠급니다.
5. 지렛대로 캠을 살짝 들어 올린 뒤, 체인 끝에 달린 볼트 머리를 캠의 홈에 걸어 넣습니다.
6. 핸들을 위아래로 움직여 체인이 제대로 걸렸는지 확인합니다.

위험

조립 중 캠을 지렛대로 들어 올릴 때 손이 끼이지 않게 주의하십시오. 체인이 제대로 걸리지 않은 상태로 사용하면 조작이 되지 않습니다.

참고

계열에 따라 핸들 고정 방식이 스프링 핀 또는 볼트로 다릅니다. 동봉된 부속을 확인하십시오. 조립이 어려우시면 A/S로 연락 주시면 안내해 드립니다.

04 올리고 내리고 옮기기

핸들의 레버를 올림·중립·내림 세 위치로 바꿔 씁니다. 올림에서 핸들을 위아래로 펌프질하면 포크가 올라가고, 중립에서는 그대로 있고, 내림에서 내려갑니다.

레버 위치와 하는 일

레버 위치	하는 일
올림 (UP)	핸들을 위아래로 펌프질하면 포크가 올라갑니다.
중립 (중간)	포크가 지금 높이에 그대로 멈춰 있습니다. 옮길 때 쓰는 위치입니다.
내림 (DOWN)	포크가 내려갑니다. 화물을 내려놓을 때 씁니다.

화물 싣고 옮기기

1. 조립 후 처음 쓸 때는 화물 없이 몇 번 올리고 내려 정상 동작을 확인합니다.
2. 포크를 파레트 구멍에 끝까지 깊이 넣습니다.
3. 레버를 올림에 두고 핸들을 펌프질해 화물을 바닥에서 띄웁니다.
4. 레버를 중립에 두고 옮깁니다. 포크는 바닥에서 최소한만 띄웁니다.
5. 내려놓을 자리에서 레버를 내림으로 당겨 천천히 내려놓습니다.
6. 포크를 빼내고, 세워둘 때는 포크를 가장 낮게 내려둡니다.

주의

- 화물을 올린 채로 멀리 이동하거나 자리를 비우지 마십시오.
- 내리막에서는 장비가 앞서 내려가지 않게, 반드시 화물이 앞을 향하게 하십시오.

05 자주 있는 증상

포크가 안 올라감, 저절로 내려옴, 기름이 샘 — 이 세 가지가 대부분입니다. 고객께서 먼저 확인하실 것과, 그래도 안 될 때 어떻게 하실지를 정리했습니다.

이런 증상이면	먼저 확인하실 것	그래도 안 되면
포크가 안 올라감	레버가 올림 위치에 확실히 있는지, 체인이 캠에 제대로 걸려 있는지	A/S 문의
포크가 안 내려감	레버가 내림 위치까지 당겨졌는지	A/S 문의
포크가 저절로 내려옴	즉시 화물을 내리고 사용을 멈추십시오	즉시 A/S 문의
펌프질해도 조금씩만 올라감	한 번에 끝까지 펌프질하고 있는지	A/S 문의
기름이 새어 나옴	사용을 멈추십시오	A/S 문의
바퀴가 헛돌거나 소리가 남	바퀴에 이물질이 감기지 않았는지	A/S 문의
포크가 휘거나 뒤틀림	즉시 사용을 멈추십시오	즉시 A/S 문의

위험

포크가 저절로 내려오거나 포크가 휜 증상은 사람이 다칠 수 있는 고장입니다. 그 자리에서 사용을 멈추고 연락 주십시오.

주의

유압부(밸브·실린더·오일)는 고객께서 직접 손대지 마십시오. 오일 보충·밸브 조정·실 교체는 전문 공구와 절차가 필요합니다. 분해하신 장비는 보증에서 제외됩니다.

06 오래 쓰는 법

매일 눈으로 확인할 것과, 주기적으로 봐야 할 것을 정리했습니다.

쓰기 전에 눈으로 확인

- 포크가 휘거나 금이 간 곳은 없는지
- 바퀴에 이물질이 감기지 않았는지, 심하게 닳지 않았는지
- 기름이 새는 흔적이 바닥에 없는지
- 핸들과 체인이 제대로 연결돼 있는지
- 경고 라벨과 명판이 붙어 있고 읽을 수 있는지

주기적으로

- 바퀴 축과 회전부에 그리스를 주기적으로 넣어 주십시오.
- 먼지가 많은 곳에서 쓰신다면 바퀴에 감긴 끈·비닐을 자주 제거해 주십시오.
- 보관할 때는 포크를 가장 낮게 내리고, 비를 맞지 않는 곳에 두십시오.

참고

유압 오일 보충·교환은 A/S로 요청해 주십시오. 규격이 맞지 않는 오일을 넣으면 유압부가 상합니다.

07 보증과 A/S

무상 보증은 납품일로부터 1년입니다. 접수는 온라인이나 전화로 받습니다.

구분	내용
무상 보증	납품일로부터 1년 (소모품·사용자 과실 제외)
온라인 접수	heejoindustries.com/as — 증상과 사진을 남기시면 됩니다
전화	031-472-7540

참고

접수하실 때 명판의 모델명과 증상 사진을 함께 남겨 주시면 부품을 미리 챙겨 나갈 수 있어 수리가 빨라집니다.

주의

아래는 보증에서 제외됩니다 — 정격 하중을 넘긴 사용, 임의 개조, 지정되지 않은 부품 사용, 고객께서 유압부를 분해한 경우, 사용 환경을 벗어난 사용(경사면·부식 환경 등).

08 주요 사양

계열별 적재 하중·포크 치수·전장·회전 반경입니다. 치수 기호는 아래 도면과 같습니다.

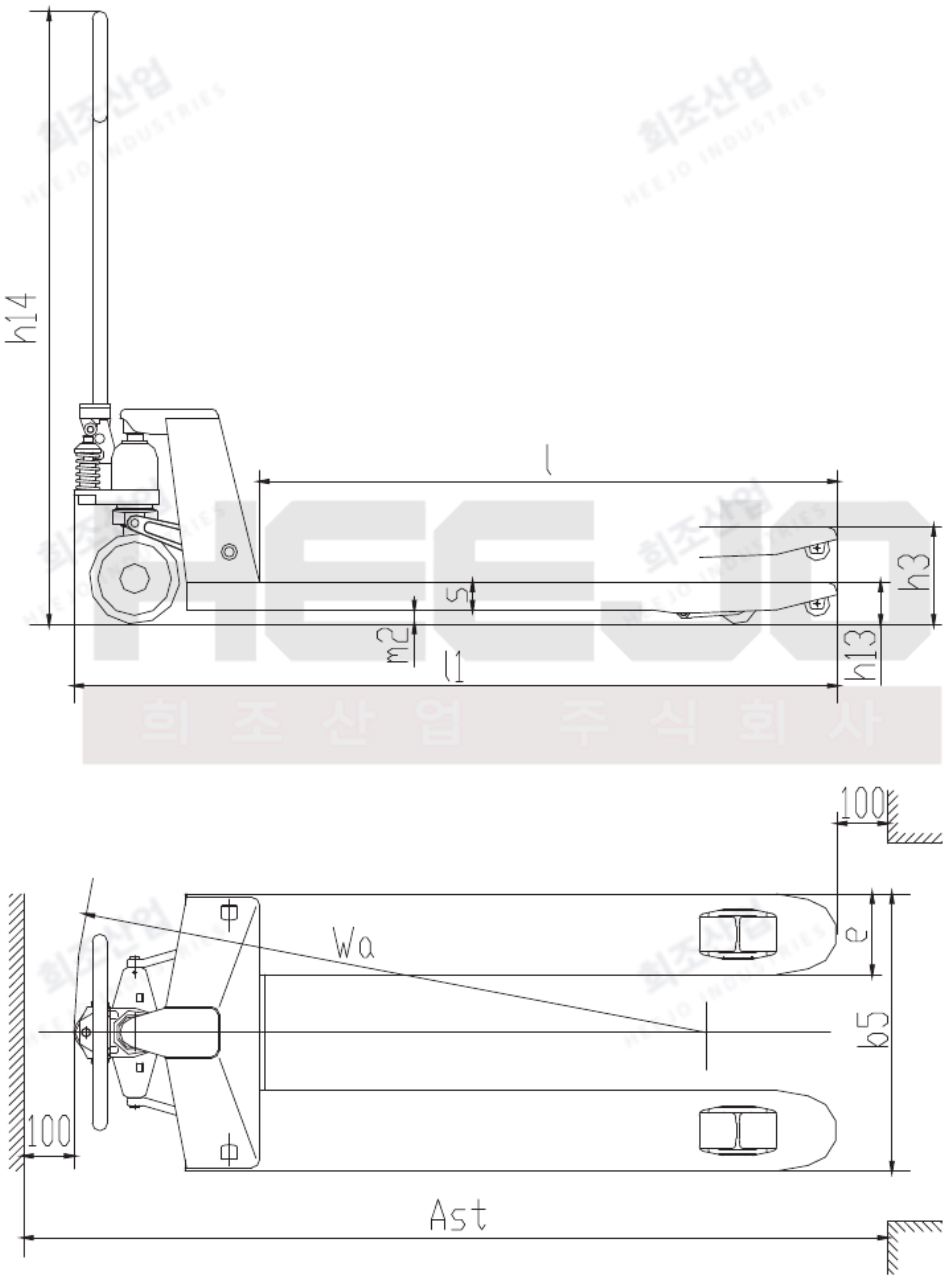

수동 파레트 트럭 치수도

치수 기호

기호	뜻
h13	포크 하강 시 높이
h3	포크 상승 시 높이
h14	핸들 높이
L	포크 길이
L1	전장 (핸들 포함 전체 길이)
b5	포크 외폭 (바깥에서 바깥까지)
e	포크 폭 (한 짝)
Wa	최소 회전 반경

계열별 사양

계열	적재하중 (kg)	h13	h3	h14	L1	b5	L	Wa	e
HJ-HM (퀵리프트)	2,000 / 2,500 / 3,000	75	185	1,175	1,510 / 1,560	550 / 680	1,150 / 1,200	1,212 / 1,262	150
HJ-BF (베이직)	2,000 / 2,500 / 3,000	75	185	1,220	1,510 / 1,580	550 / 680	1,150 / 1,200	1,212 / 1,282	160
HJ-LT (경하중)	2,000 / 2,500	75	175	1,175	1,510 / 1,560	550 / 680	1,150 / 1,200	1,212 / 1,262	150
HJ-PA (클래식·로우프로파일)	2,500 / 3,000	85	190	1,175	1,516 / 1,586	550 / 680	1,150 / 1,220	1,345 / 1,414	150
HJ-LNA (고하중)	3,000 / 3,500	85	195	1,172	1,497 / 1,567	550 / 680	1,150 / 1,220	1,297 / 1,364	150
HJ-BL5 / QBL5 (헤비듀티)	5,000	85	204	1,252	1,550 / 1,620	550 / 680	1,150 / 1,220	1,231 / 1,301	180

참고

단위는 모두 mm입니다. 포크 길이·외폭은 주문 시 선택하며, 그 외 치수 변경도 제작 가능합니다. 위 표는 주요 계열의 대표 사양입니다 — 저상형·롱포크·스테인리스처럼 사양이 다른 모델은 해당 제품 페이지의 「모델별 사양 비교」 표를 확인해 주십시오. 안전·조작·관리 내용은 수동 파레트 트럭 전 모델에 공통으로 적용됩니다.

09 A/S·부품 문의

고장이 반복되거나 조치가 어려우면 연락 주십시오. 장비 명판의 **제조번호(Serial No.)**와 증상 사진을 함께 보내 주시면 더 정확하게 안내해 드릴 수 있습니다.

구분	연락처
전화	031-472-7540
이메일	sales@heejo.co.kr
온라인 접수	heejoindustries.com/as
본사 · 물류센터	경기도 화성시 팔탄면 시청로677번길 77

© 희조산업주식회사 · HJ-HPT-U/2026-08 · 이 설명서는 장비에서 분리하지 말고 항상 장비와 함께 보관하십시오.